IT

I raccordi a funzione della serie 66.000 Aignep, tra cui regolatori di flusso per cilindri, in linea e Banjo, le valvole unidirezionali, e gli scarichi rapidi, nonchè i rubinetti Ghinox , consentono soluzioni applicative in ambienti particolarmente difficili.

Questi componenti, in AISI 316L, possono essere utilizzati sia in automazione che nei circuiti di fluidi aggressivi e/o alimentari.

Principali vantaggi

- **Completamente in AISI 316L**
- **Automazione in presenza di lavaggi**
- **Compatibilità numerosi fluidi sia alimentari che aggressivi**
- **Robustezza meccanica**
- **Silicon Free**

Applicazioni

- **Industria Agroalimentare**
- **Food & Beverage**
- **Industria Chimica, Petrolchimica e Farmaceutica**
- **Medicale, Life&Sciences, Gas inerti**
- **Vuoto**

GB

The 66.000 serie is made of stainless steel AISI 316L function fittings: flow controls for cylineders, in-line and banjo fittings, unidirectional valve, quick exhaust valves, miniballvalves Ghinox.

It is ideal for direct contact with food fluids.

This line can be used also in salty environment and on machines that need frequent washing with aggressive detergents.

Main advantages

- *Full stainless steel AISI 316L*
- *Automation with washing*
- *All fluids in agressive environment*
- *Mechanical Resistance*
- *Silicon Free*

Applications

- *Diary*
- *Food & Beverage*
- *Chemical, Petrolchemical, Pharmaceutical*
- *Medical, Life&Sciences, Inert Gases*
- *Vacuum*

DE

Die 66.000 Serie sind Funktionsverschraubungen aus Edelstahl AISI 316L: Durchflussregelung für Zylinder, gerade und Schwenkverschraubungen, Rückschlagventile, Schnellentlüftungsventile , Mini-Kugelhähne Ghinox.

Bestens geeignet für den direkten Kontakt mit flüssigen Lebensmitteln.

Diese Serie kann auch in salzhaltiger Umgebung eingesetzt werden und auf Maschinen, die häufiges Waschen mit aggressiven Reinigungsmitteln benötigen.

Hauptvorteile

- *Komplett aus Edelstahl AISI 316L*
- *Automation mit Waschen*
- *Alle Medien in aggressiver Umgebung*
- *Mechanische Festigkeit*
- *Silikonfrei*

Anwendungen

- *Milchprodukte*
- *Lebensmittel & Getränke*
- *Chemie, Petrochemie, Pharma*
- *Medizin, Life Sciences, Inertgase*
- *Vakuum*

FR

La série 66.000 sont des raccords à fonction en acier inoxydable AISI 316L: régleurs de débit en ligne et raccords banjo, clapet anti retour, vanne à purge rapide, mini robinets Ghinox. Idéale pour les contacts avec les liquides alimentaires.

Cette gamme peut être également utilisée en milieu salin et sur des machines qui ont besoin de lavages fréquents avec des détergents agressifs.

Principaux avantages

- *Entièrement en acier inoxydable AISI 316L*
- *Automatisation*
- *Tous les fluides en milieu agressif*
- *Résistance mécanique*
- *Sans Silicone*

Application

- *Industrie Agroalimentaire*
- *Alimentaire et boissons*
- *Chimique, petrochimique, Pharmaceutique*
- *Médical, gaz inertes*
- *Vide*

ES

Los racores a funciones de la serie 66.000 Aignep, incluidos los reguladores de flujo para cilindros, en línea y banjo, las válvulas unidireccionales, los escapes rápidos y las válvulas Ghinox, consienten soluciones aplicativas en ambientes particularmente difíciles.

Estos componentes en Acero Inox AISI 316L, pueden ser utilizados en automatización y circuitos de fluidos agresivos y/o alimentarios.

Principales ventajas

- *Completamente en acero inox AISI 316L*
- *Automatización en presencia de lavados*
- *Compatibilidad con numerosos fluidos alimentarios y agresivos*
- *Robustez mecánica*
- *Libre de silicona*

Aplicaciones

- *Industria Agroalimentaria*
- *Alimentos y bebidas*
- *Industria Química, Petroquímica y Farmacéutica*
- *Medical, Life&Science*
- *Vacío*
- *Gases inertes*

PT

A série 66.000 é fabricada em aço-inoxidável AISI 316L. São as chamadas conexões funcionáis: reguladores de vazão ara cilindros, reguladores em linha, conexões banjo, válvulas de retenção, válvulas de escape rápido,mini-válvulas de esfera "Ghinox". Esta linha é ideal para contato direto com fuidos alimentícios. Esta série pode ser utilizada também em avientes com forte presença de sal e em máquinas que necessitem de ser lavadas com frequência com detergentes agressivos.

Principais vantagens

- *Totalmente fabricada em aço-inoxidável AISI 316L*
- *Automação em ambientes laváveis*
- *Todos os fluidos em ambientes agressivos*
- *Resistência Mecânica*
- *Livre de Silicone*

Aplicações

- *Aplicações Tradicionais*
- *Alimentos e Bebidas*
- *Química, Petroquímica, Farmacêutica*
- *Médica, Life&Sciences*
- *Gases Inertes*
- *Vácuo*

SERIE GHINOX

MINIVALVOLE A SFERA IN ACCIAIO INOX AISI 316L
MINIBALLVALVE IN STAINLESS STEEL AISI 316L
KUGELHÄHNE AISI 316L
MINI VANNES A BILLES EN ACIER INOXYDABLE AISI 316L
MINIVÁLVULAS A ESFERA EN ACERO INOX AISI 316L
MINI-VÁLVULAS DE ESFERA EM AÇO INOXIDÁVEL AISI 316L

CARATTERISTICHE TECNICHE
TECHNICAL CHARACTERISTICS
TECHNISCHE ANGABEN
CARACTÉRISTIQUES TECHNIQUES
CARACTERÍSTICAS TÉCNICAS
CARACTERÍSTICAS TÉCNICAS

Norma di Riferimento
Reference standard
Entspricht der Norm
Norme de référence
Normativa de referencia
Norma de referência

1907/2006 REACH
2011/65/CE RoHS
PED 2014/68/UE
SILICON FREE

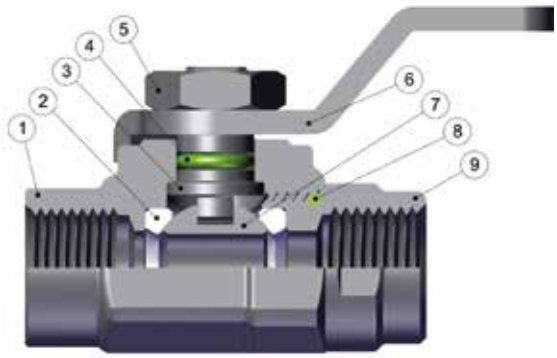

Materiali e Componenti	IT
1	Corpo in acciaio inox AISI 316L
2	Guarnizione sede sfera in PTFE
3	Albero in acciaio inox AISI 316L
4	Guarnizione O-RING in FKM
5	Dado esagonale in acciaio inox AISI 316L
6	Leva di comando in acciaio inox AISI 316L
7	Sfera in acciaio inox AISI 316L
8	Guarnizione O-RING in FKM
9	Raccordo in acciaio inox AISI 316L

Component Parts and Materials	GB
1	*Stainless steel AISI 316L Body*
2	*PTFE Seats*
3	*Stainless steel AISI 316L Spindle*
4	*FKM Seal O-RING*
5	*Stainless steel AISI 316L Hex Nut*
6	*Stainless steel AISI 316L Spindle*
7	*Stainless steel AISI 316L Ball*
8	*FKM Seal O-RING*
9	*Stainless steel AISI 316L Fitting*

Komponenten und Materialien	DE
1	*Körper inox AISI 316L*
2	*Kugelsitzdichtung PTFE*
3	*Spindel inox AISI 316L*
4	*O-Ring FKM*
5	*Mutter inox AISI 316L*
6	*Handgriff inox AISI 316L*
7	*Kugel inox AISI 316L*
8	*O-Ring FKM*
9	*Gewindeeinsatz inox AISI 316L*

Matériaux et Composants	FR
1	*Corps: acier inoxydable AISI 316L*
2	*Joint de forme: PTFE*
3	*Entraîneur: acier inoxydable AISI 316L*
4	*Joint torique: FKM*
5	*Ecrou: acier inoxydable AISI 316L*
6	*Poignée: acier inoxydable AISI 316L*
7	*Bille: acier inoxydable AISI 316L*
8	*Joint torique: FKM*
9	*Corps: acier inoxydable AISI 316L*

Materiales y Componentes	ES
1	*Cuerpo en acero inox AISI 316L*
2	*Junta sede esfera en PTFE*
3	*Eje en acero inox AISI 316L*
4	*Junta tórica en FKM*
5	*Tuerca hexagonal en acero inox AISI 316L*
6	*Maneta de mando en acero inox AISI 316L*
7	*Esfera en acero inox AISI 316L*
8	*Junta tórica en FKM*
9	*Racor en acero inox AISI 316L*

Materiais e Componentes	PT
1	*Corpo em aço-inox AISI 316L*
2	*Vedação da sede da esfera em PTFE*
3	*Eixo em aço-inox AISI 316L*
4	*O-ring de Vedação em FKM*
5	*Porca Sextavada em aço-inox AIS316L*
6	*Haste de comando em aço-inox AISI 316L*
7	*Esfera em aço-inox AISI 316L*
8	*O-ring de Vedação em FKM*
9	*Conexão em aço-inox AISI 316L*

Pressioni
Pressures
Druckbereich
Pressions
Presiones
Pressões

- 0.99 bar (-0.099 MPa)
40 bar (4 MPa)

Filettatura	IT
Gas conforme ISO 7.1, BS 21, DIN 2999	

Threads	GB
Gas in conformity with ISO7.1, BS 21, DIN 2999.	

Gewindearten	DE
Gewinde nach Norm ISO 7.1, BS 21, DIN 2999	

Filetages	FR
Filetage conforme: ISO7.1, BS 21, DIN 2999.	

Roscas	ES
Gas conforme ISO 7.1, BS 21, DIN 2999	

Roscas	PT
Gas conforme ISO 7.1, BS 21, DIN 2999	

Fluidi compatibili
Aria compressa / Vuoto / Acqua / Oli
Fluidi per Industria alimentare e chimica compatibili con i componenti.

Fluids
Compressed air / Vacuum / Water / Oils
Fluid for food and chemical industry compatible with components.

Geeignete Medien
Druckluft / Vakuum / Wasser / Oel
Medien für die Lebensmittel- und chemische Industrie,die beständig mit den der Verschraubungen sind.

Fluides compatibles
Air comprimé / Vide / Eau / Huile
Fluides alimentaires et chimiques compatibles avec les matériaux constituants.

Fluidos compatibles
Aire comprimido / Vacío / Agua / Aceite
Fluidos para industria alimentaria y química compatibles con los componentes.

Fluidos compatíveis
Ar comprimido / Vácuo / Água / Óleos
Fluidos para Indústria alimentícia e quíimica compatíveis com os componentes.

Temperatura minima *Minimum temperature* *Temperatur minimum* *Température minimale* *Temperatura mínima* *Temperatura mínima*	**- 15 °C**
Temperatura massima in continuo *Maximum temperature in continuos* *Temperatur maximum kontinuierlich* *Température maximale continue* *Temperatura máxima en continuo* *Temperatura máxima em contínuo*	**+ 150 °C**
Temperatura massima per breve durata *Maximum temperature for short term* *Temperatur maximum für kurzfristig* *Température maximale à court terme* *Temperatura máxima de corta duración* *Temperatura máxima em curta duração*	**+ 180 °C**

66300

VALVOLA FEMMINA RP ISO 7 - FEMMINA RP ISO 7
FEMALE RP ISO 7 - FEMALE RP ISO 7 VALVE
KUGELHAHN INNENGEW. RP ISO 7 - INNENGEW. RP ISO 7
ROBINET - TARAUDAGE RP ISO 7
VÁLVULA HEMBRA RP ISO 7 – HEMBRA RP ISO 7
VÁLVULA FÊMEA RP ISO 7 - FÊMEA RP ISO 7



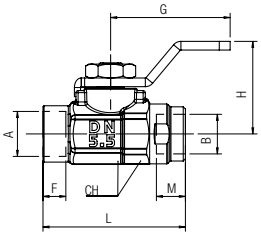

Code	A	B	DN	CH	F	M	L	G	H	Pack.
66300 00 001	1/8	1/8	5,5	14-15	8,5	8,5	33	28	21,5	2
66300 00 002	1/4	1/4	5,5	16-17	12,5	12,5	43	28	21,5	2

66310

VALVOLA MASCHIO CONICO R ISO 7 - FEMMINA RP ISO 7
TAPER MALE R ISO 7 - FEMALE RP ISO 7 VALVE
KUGELHAHN AUSSENGEW. KONISCH R ISO 7 - INNENGEW. RP ISO 7
ROBINET FILETAGE R ISO 7 - TARAUDAGE RP ISO 7
VÁLVULA MACHO CÓNICO R ISO 7 – HEMBRA RP ISO 7
VÁLVULA MACHO CÔNICA R ISO7 - FÊMEA RP ISO 7



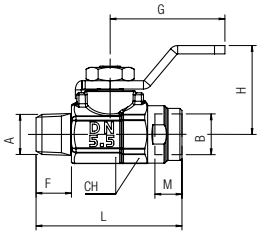

Code	A	B	DN	CH	F	M	L	G	H	Pack.
66310 00 001	1/8	1/8	5,5	14-15	8,5	8,5	35	28	21,5	2
66310 00 002	1/4	1/4	5,5	16-17	12,5	12,5	44,5	28	21,5	2