GMS HADICE

Čestné prohlášení:

Certifikát 2.1 pro výrobek:

Kód produktu: 33892



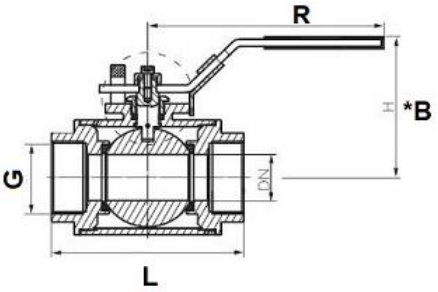

Obchodní název a popis:

Nerezový pákový kohout (-20°C/+200°C), zamykatelná páka, 3-cestný
&
KH 3/ T ES E 3-way ball valve, stainless steel, T-borehole Rp, 0 to 63 bar**

Výrobce hadice: LANDEFLED

- Pracovní teplota: **-20°C až +200°C**
- Pracovní tlak: **0 až 63 Bar (podtlak není uveden)**
- Oblast použití produktu: **Tří cestný kohout má univerzální použití v průmyslu**
- Materiál produktu: **Pouzdro: Nerez 1.4408, koule: 1.4401, rukojeť 1.4301, bužírka páky je z PVC**
- Materiál těsnění: **PTFE**
- Médium: **Voda, pára, olej, stlačený vzduch, paliva, rozpouštědla, agresivní média**
- Norma: **ISO 228, kompatibilní s Rohs (vyrobeno bez silikonu)**
- Přívod média: **Přívod tlaku je možný ze všech tří stran.**
- Spínací poloha: **Lze změnit přestavením rukojeti, standard u otvoru T je T1.**
- **Zkrácená poznámka: Montážní příruba podle ISO 5211 umožňuje instalaci pohonu (řízení na dálku). Provedení vrtání – symbol tvaru T. Tabulka vyznačuje možné polohy přestavby T1 až T4.**

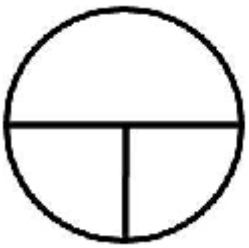

	Standard	T-Bohrung			
Position	betätigt				
	unbetätigt				
Schaltstellung		T1	T2	T3	T4

LANŠROUN
OSTRAVA
PARDUBICE
PRAHA
ZLIN

GMS hadice, s.r.o. | Nádražní 491, Lanškroun 56301 | IČO: 25995413, DIČ: CZ 25995113 | tel.: 465 323 825, e-mail: info@gms.cz | www.gms.cz

G	DN	L	H	R	C	ISO 5211
G 1/4"	11,6	76,0	67	150	37,3	F 04
G 3/8"	12,5	76,0	67	150	37,3	F 04
G 1/2"	12,5	76,0	67	150	37,3	F 04
G 3/4"	16,0	86,0	77	150	44,0	F 04
G 1"	20,0	99,1	83	180	49,0	F 05
G 1 1/4"	25,0	117,4	88	180	57,0	F 05
G 1 1/2"	32,0	123.8	116	243	61,3	F 07
G 2"	38,0	148,0	124	243	74,3	F 07

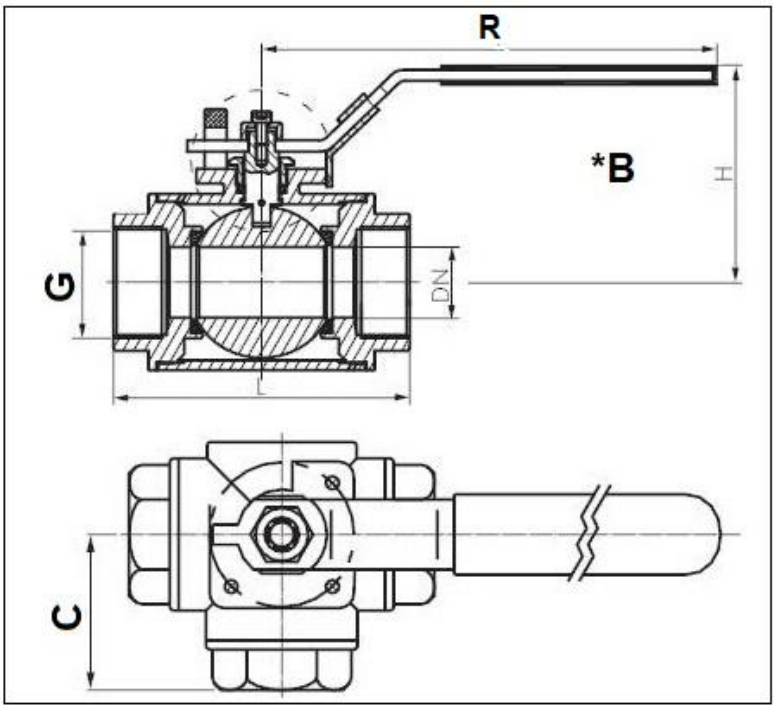

Na základě předchozího požadavku je možnost dodávat výrobky s atestem 3.1.

Za velkoobchod GMS hadice, s.r.o.

Vypracoval:
Fabián Karel,
produktový manažer

Schválil:
Jan Tovtík,
ředitel společnosti

GMS HADICE
KVALITA SKLADEM

GMS hadice s. r. o.
Nádražní 491
563 01 Lanškroun
IČ: 25954113
DIČ: CZ25954113
tel.: 465 323 825
www.gms.cz

V Lanškrouně dne 10.1.2023