GMS Velkoobchod, s.r.o.
Nádražní 491, LANŠKROUN 56301
IČ: 25954113, DIČ: CZ25954113
Tel: 465 323 825, e-mail: info@gms.cz
ČSOB, a. s. číslo účtu: 284779238/0300

Certifikát 2.1 pro výrobek :

Kód produktu: 34170

Kulový kohout IG nerez PN130 Bar

Nerezový kulový kohout s pákou do 130 bar, AISI 316



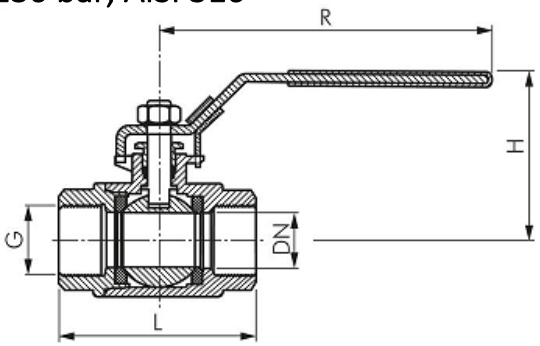

&

G	DN	L	H	R	PN
G 1/4"	11,5	60	55	105	130 bar
G 3/8"	12,5	60	55	105	130 bar
G 1/2"	15,0	75	57	105	130 bar
G 3/4"	20,0	80	68	123	130 bar
G 1"	25,0	90	73	155	130 bar
G 1 1/4"	32,0	110	85	155	63 bar
G 1 1/2"	38,0	120	97	191	63 bar
G 2"	50,0	140	104	191	63 bar
G 2 1/2"	65,0	185	145	255	40 bar
G 3"	80,0	205	156	255	40 bar

Artikl: Stainless steel ball valve, Rp, 0 to 130 bar

Výrobce (dodavatel)**:** Landefeld

- Pracovní teplota: **-20°C až +200°C**
- Pracovní tlak: **0 až 130 Bar** (podtlak není uveden)
- Oblast použití: **2 cestný kohout má univerzální použití v průmyslu**
- Materiál produktu: **Pouzdro: Nerez 1.4408, koule:** 1.4401, **rukojeť** 1.4301, bužírka páky je z PVC
- Materiál těsnění: **PTFE**
- Médium: **Voda, pára, olej, stlačený vzduch, paliva, rozpouštědla, agresivní média**
- Norma: **ISO 228, kompatibilní s RoHs (vyrobeno bez silikonu)**
- **Poznámka**: Dle **diagramu** lze odvodit, že kohout **je 25 barový** pro teplotu **100°C**. Ruční páky (výměnné) podléhající opotřebení. **Na základě** požadavku **v předcházející objednávce** možnost dostat atest 3.1. Páku lze zablokovat v uzavřené poloze pomocí zámku (není součástí výrobku).
- Výhoda: **Konstrukční délka je dle normy DIN 3202-M3**

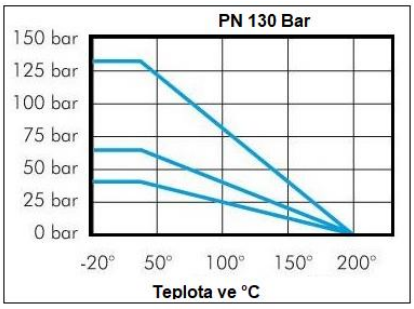

Za GMS velkoobchod, s.r.o.

Vypracoval: Fabián Karel,
produktový manažer

Schválil: Jan Tovtík,
ředitel společnosti

GMS velkoobchod, s.r.o.
Nádražní 491, Lanškroun 563 01
IČ: 25954113 DIČ: CZ25954113
TEL.,FAX 465 323 825-6

V Lanškrouně 22/09/2022